PRINCIPE de FONCTIONNEMENT

Fonctionnement :

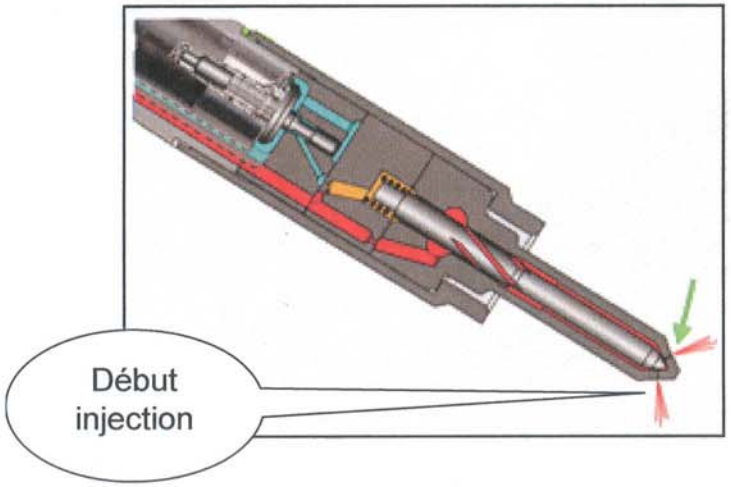

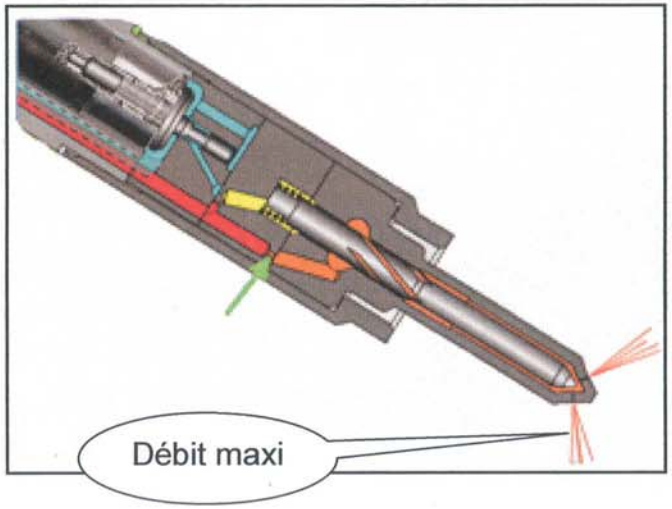

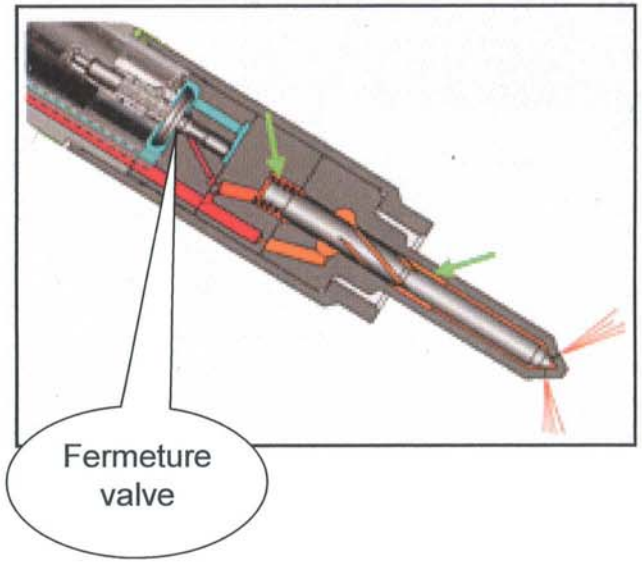

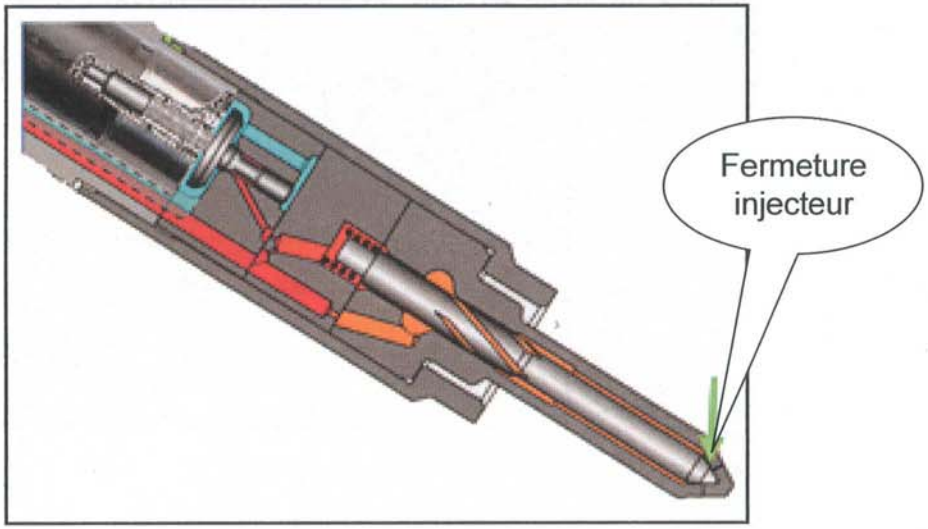

PRINCIPE de FONCTIONNEMENT

Fonctionnement :

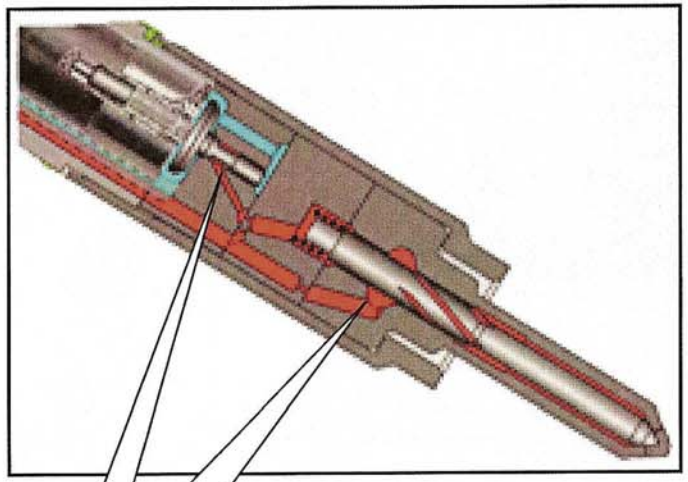

Equilibre pression

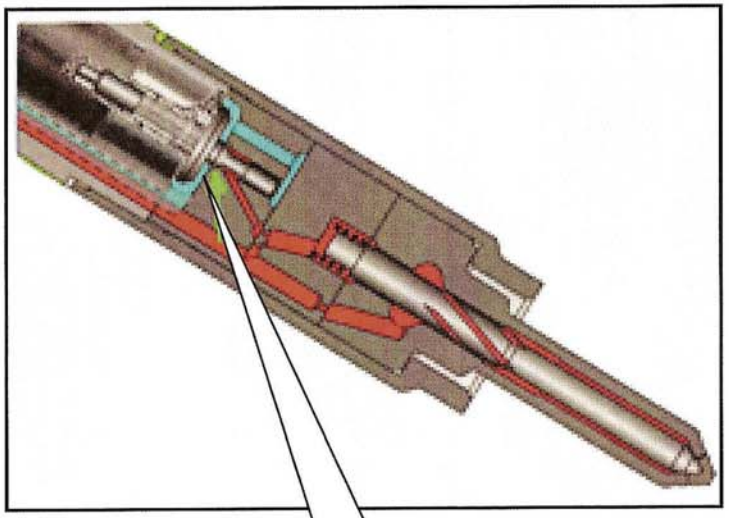

Ouverture valve

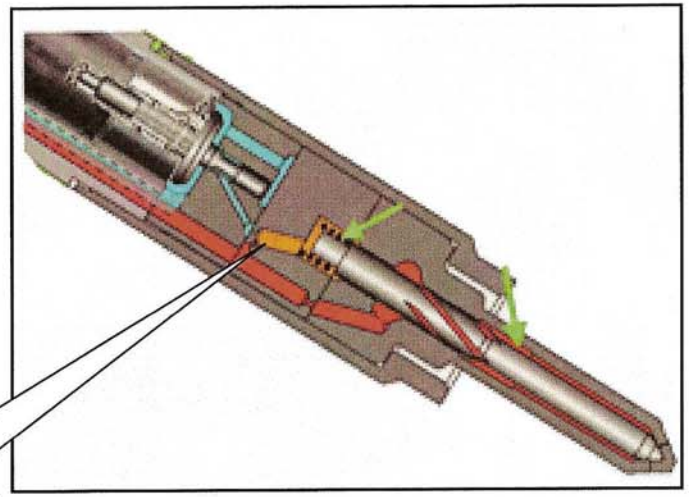

Chute pression